4914417

| 修 订 | | | | | |
|---|---|---|---|---|---|
| REV | 描 述 | | DRAFTER | CHECKER | APPROVAL |
| 00 | CNT20070742 | 发放 | E.Z 2007.07.26 | | |
| 01 | CNT2008 | 更改 | E.Z 2008.08.26 | | |

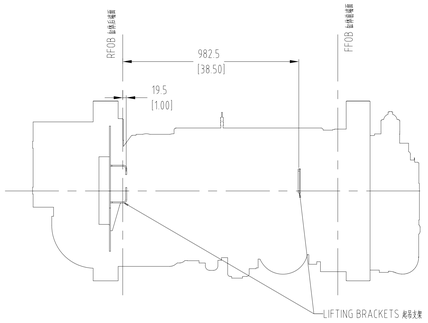


LIFTING BRACKETS LOCATION
起吊支架位置

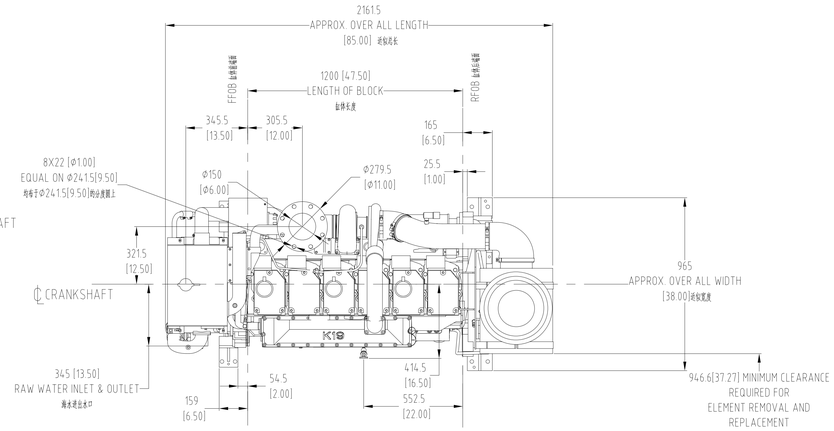


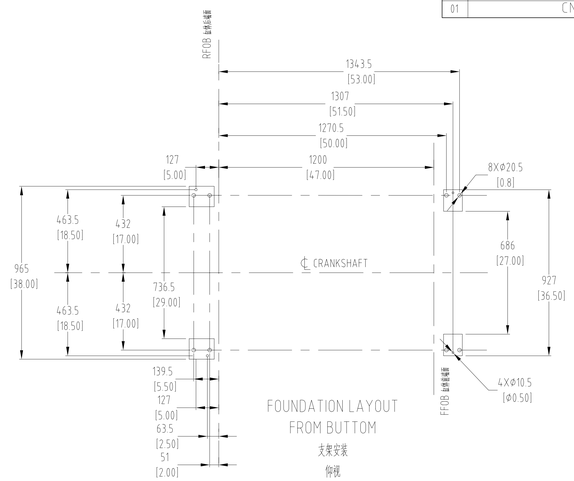


FOUNDATION LAYOUT
FROM BUTTOM
支架安装
俯视

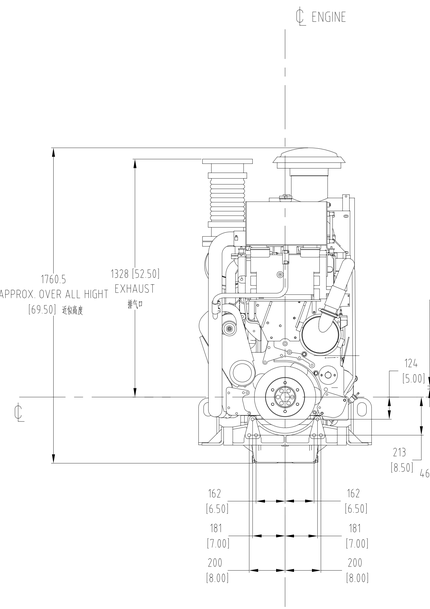


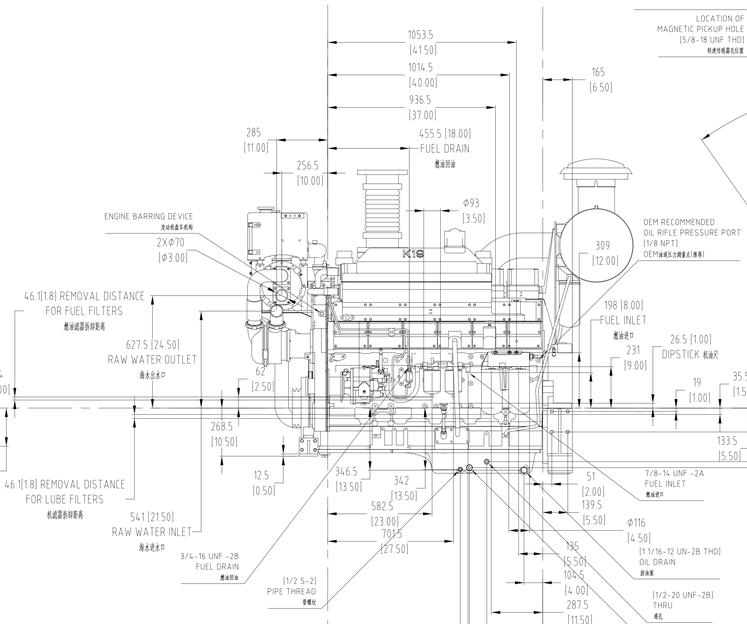


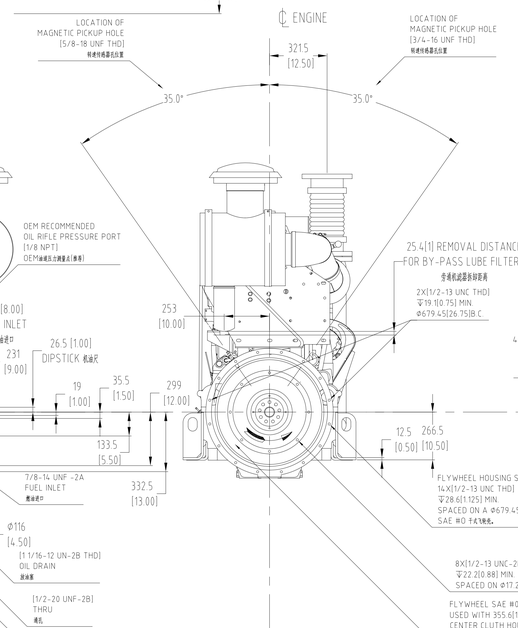


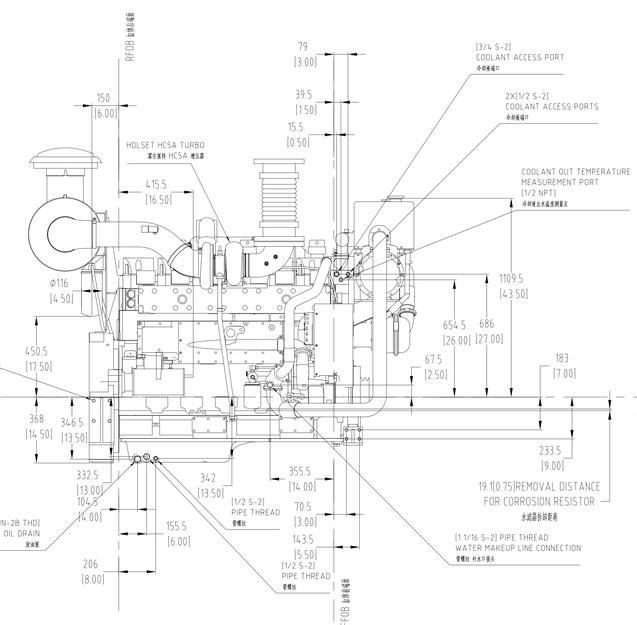


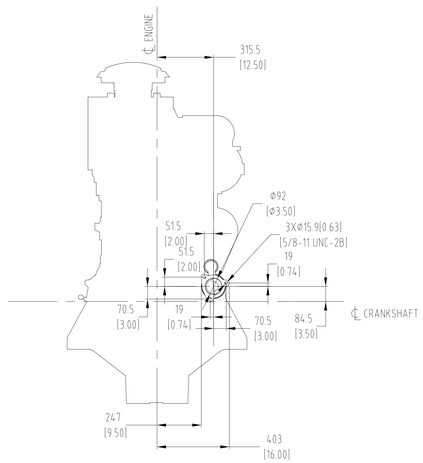


SARTING MOTOR MOUNTING
起动机安装

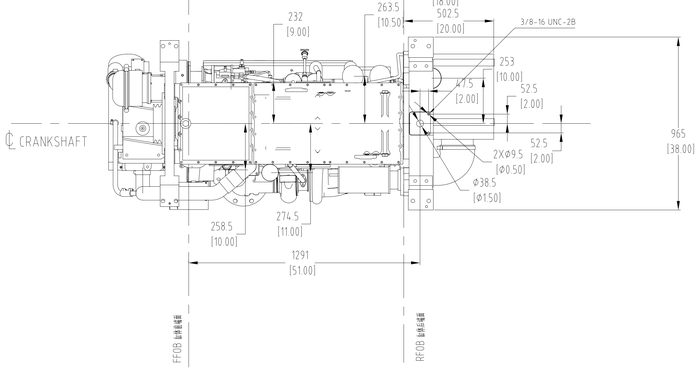


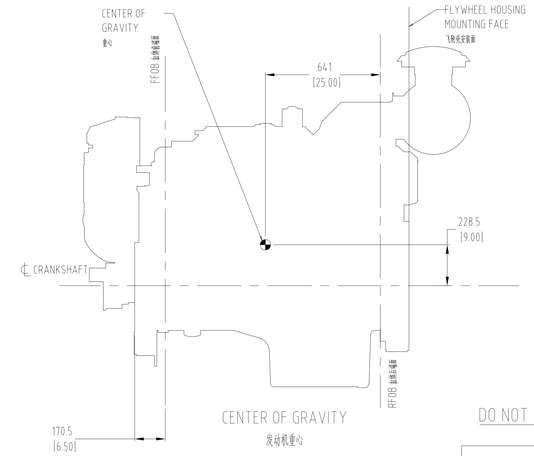


CENTER OF GRAVITY
发动机重心

3、此页适用于热交换器机型。
THIS PAGE IS HEAT EXCHAGER MODEL.
2、特征编号为D193064MX02。
CONFIGURATION NUMBER D193064MX02
1、所有衬垫均采用未压缩的尺寸，用以描述最大空间。
GASKET THICKNESS USED IN THIS DRAWING IS UNCOMPRESSED IN ORDER TO CLAIM MAXIMUM SPACE AND REPRESENT A WORST CASE SITUATION.

DO NOT SCALE THIS DRAWING

PRELIMINARY
UNCHECKED

| 更改标记 DESCRIPTION | 修改 REV | 名 字 SIGNATURE | | 日期 DATE |
|---|---|---|---|---|
| 设计 DWN | 江力 | 校对 STD | 陈齐早 | |
| 审核 CHD | 刘钊 | | | |
| 审定 APPD | 童立飞 | 批准 APPD | | |
| 批准 APPD | 童立飞 | 日期 DATE | 2007.07.26 | |

名称NAME: KTA19-M

图号ITEM NUMBER: 4914417

| 幅面 SIZE | A0 | 重量估算 IDENTIFIER | 77 | 比例 SCALE | 1:10 |
|---|---|---|---|---|---|
| 材料 MATERIAL | | | | 第 1 页 OF 共 2 页 | |

重庆康明斯发动机有限公司 CCEC